Croma Select S
Showerpipe Croma 280 1jet bain/douche
Surfaces: **chromé** Numéro d'article: **26792000**

Description

Caractéristiques

- diamètre: 280 mm
- douche de tête orientable
- RainAir (jet pluie enrichi d'air)
- débit du jet RainAir (sous 3 bars de pression): 16 l/min
- bras de douche pivotant
- thermostatique Ecostat Comfort
- débit du remplissage de la baignoire: 20 l/min
- butée de confort à 40° C
- limiteur d'eau chaude réglable
- support de douchette réglage en hauteur
- ne convient pas au chauffe-eau instantané

Détails de l'article

GTIN	4011097801698

Technologie

Photo du produit
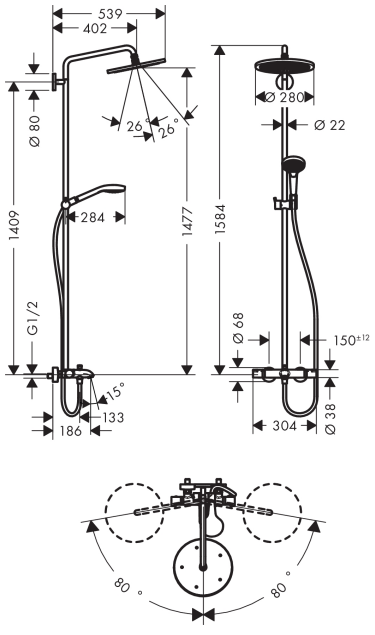
Plan géométral